Equipos de Bombeo
Barmesa®

BOMBA SUMERGIBLE DE ACHIQUE

Modelo: PRACTIK-151
Descarga: 3/4", 1" y 1½"
1.5 HP



- Manual y práctica, ideal para desagüe de cisternas, riego de jardín, norias, etc.

DESCARGA
3/4", 1" y 1½" (19.05, 25.4 y 38.1 mm) vertical.

TEMPERATURA MÁXIMA DEL LÍQUIDO
35 °C (95 °F)

FLUJO MÁXIMO
6,500 LPH.

ALTURA MÁXIMA
44 metros.

MÁXIMA INMERSIÓN
8 metros.

VOLUTA
Polipropileno 30 GF.

CUBIERTA DEL MOTOR
Acero inoxidable.

MALLA DE SUCCIÓN
Acero inoxidable.

IMPULSOR
Diseño: 2 álabes, tipo semi-abierto.
Material: Polipropileno 20 GF.

MANIVELA
Polipropileno 30 GF.

EMPAQUES
Buna-N.

TORNILLERÍA
Acero inoxidable.

SELLO
Diseño: sencillo, tipo mecánico, lubricado en aceite.
Material: parte rotatoria de grafito, parte fija de óxido de aluminio. Elastómero de Buna-N y resorte de acero inoxidable.

MOTOR
Monofásico, 110 voltios, 60 Hz, 2850 RPM, con protección por sobrecarga.

CABLE
Incluye 10 metros de cable especial de neopreno. El cable es sellado para evitar la entrada de humedad. Cuenta con clavija.

PESO
9.3 kg.

ACCESORIOS
Incluye pera de nivel.

ESPECIFICACIONES

ESPECIFICACIONES

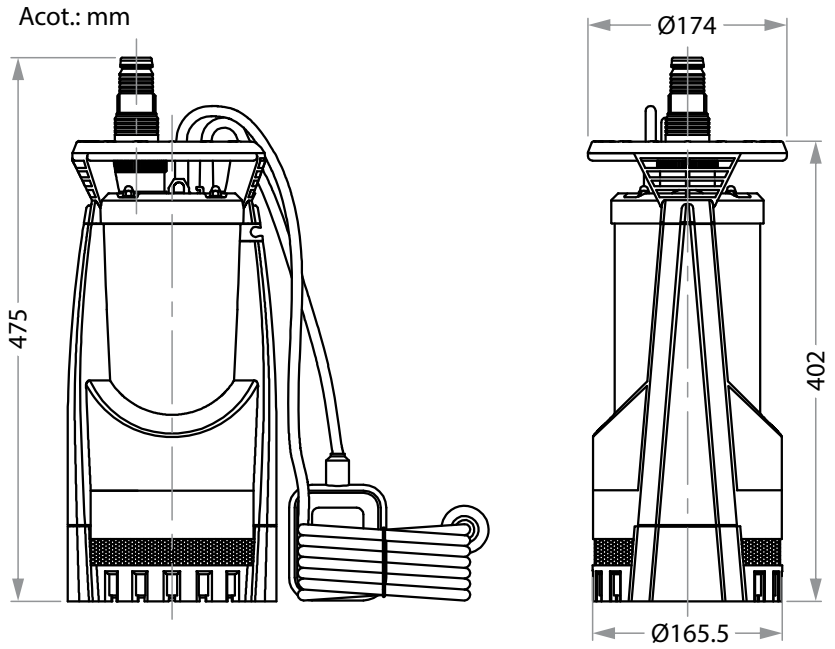

MODELO	HP	VOLTS	FASES	RPM (Nominal)
PRACTIK-151	1.5	110	1	2850

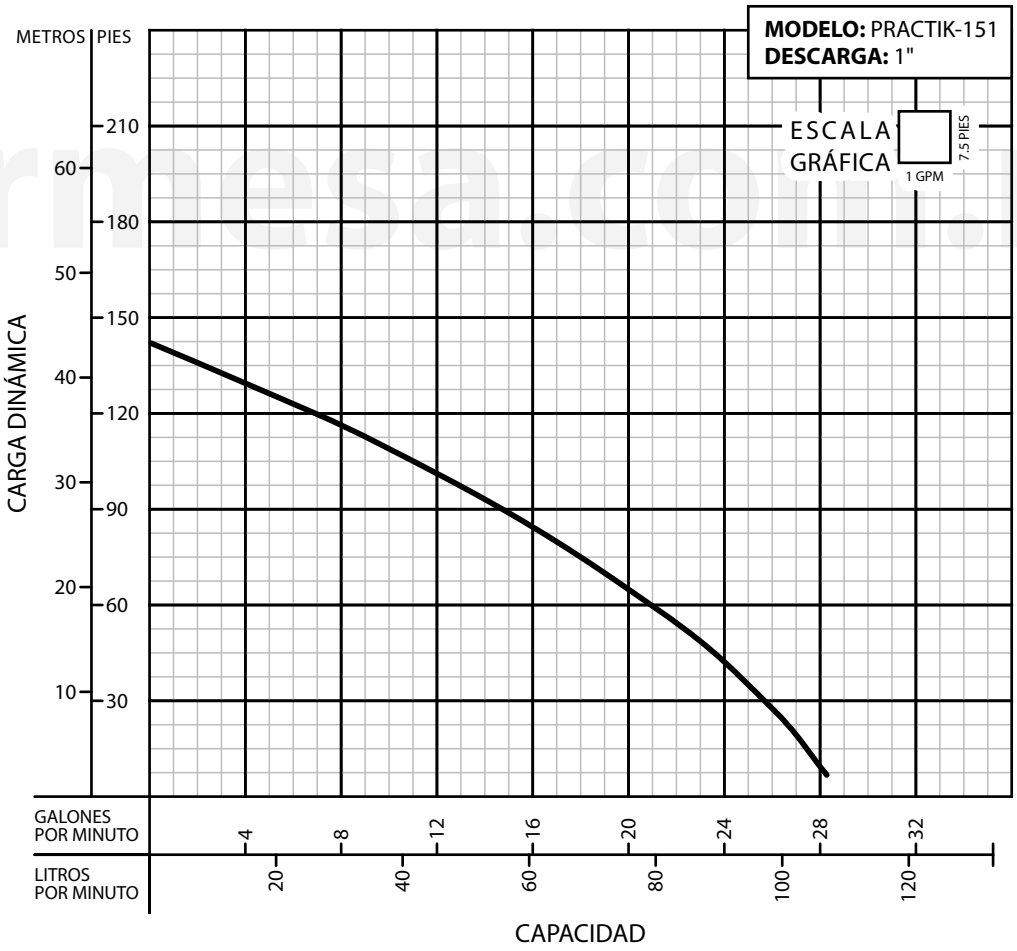

barmesa.com.mx

¡IMPORTANTE!

1. No utilice la bomba para bombear líquidos explosivos ni corrosivos.
2. Esta bomba no está aprobada para ser utilizada en piscinas, instalaciones recreativas, o cualquier aplicación donde el contacto humano con la bomba sea común.
3. La bomba puede operar en seco por un largo período sin que se dañe el motor y/o sello.
4. Prueba realizada con agua, gravedad específica 1.0 @ 20 °C (68 °F); otros líquidos pueden variar el rendimiento.

Barnes de México, S.A. de C.V.
D. Ladrón de Guevara 302 ote.
C.P. 64500 Monterrey N.L. México
Tel. (81) 8863.3737 / (81) 8351.3737
Fax. (81) 8331.1777 / (81) 8351.9609
ventas@barnes.com.mx
www.barmesa.com.mx