TABLERO PARA VACIADO DE CÁRCAMOS

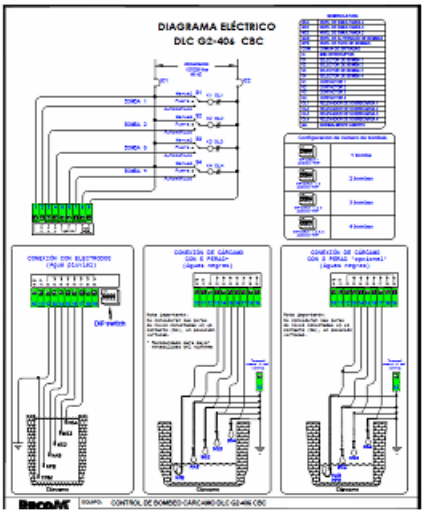

FUNCIONAMIENTO

Se utiliza en sistemas donde se requiere mantener vacío un depósito de aguas negras. Este tablero trabaja en conjunto con las bombas sumergibles y peras de nivel, las cuales se colocan dentro del cárcamo de manera escalonada para garantizar un buen nivel del líquido.

Cuenta además con la función de alternar y simultanear las bombas por medio del control inteligente de última tecnología, con la finalidad de que tengan un desgaste uniforme y prolonguen así el tiempo de vida útil de los equipos.

PROTECCIONES

- Sobrecarga
- Cortocircuito
- Ciclo corto
- Bajo nivel de agua

PROTECCIÓN OPCIONAL

- Por falla de fase
- Por humedad en la bomba

COMPONENTES

- Gabinete metálico IP55, acabado en pintura horneada azul.
- Arrancadores magnéticos tripolares.
- Interruptores termomagnéticos 10kA.
- Módulo de control para alternado/simultaneado.
- Selectores de 3 posiciones (Man-Fuera-Auto).
- Indicadores piloto para cada bomba.
- Transformador de control.
- Tablilla de conexiones.
- Todo sobre montaje en riel DIN.
- Indicador de equipo energizado.

CONFIABILIDAD

Los tableros son diseñados, fabricados y probados en nuestras instalaciones bajo rigurosos estándares de calidad, lo que asegura el buen funcionamiento del equipo.

GARANTÍA

1 año de garantía [1]

ESPECIFICACIONES